KLS2-306

Шаг: 5 мм, 10 мм.

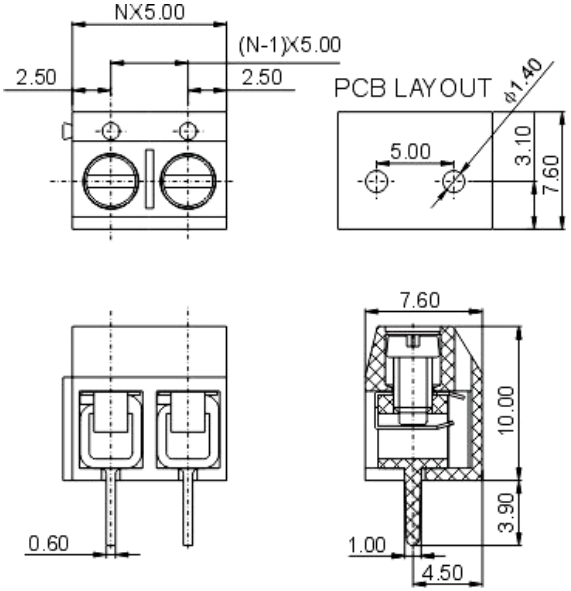

Материал
Винты: М2.5 оцинкованная сталь.
Клеммы: нержавеющая сталь.
Контакты: луженная латунь.
Корпус: термопластик PBT, отвечает требованиям стандарта UL94V-0.

Электрические характеристики
Номинальное напряжение: 300В.
Номинальный ток: 10А.
Предельное напряжение: ~ 2000В в течении 1 минуты.
Контактное сопротивление: 20 мОм.
Сопротивление изоляции: 5000 Мом при 1000В.
Максимальное сечение провода: 1,5 мм^2.

Механические характеристики
Усилие при закручивании: 0.4 Нм.
Длина наконечника: 4.5-5 мм.
Диапазон рабочих температур:-30°C ~ +120°C.

Размеры в миллиметрах.
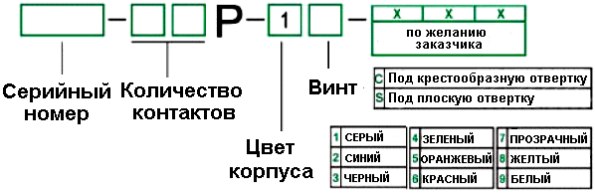
МАРКИРОВКА