Переключатель клавишный Q-1263RZ QKCDZ1-101EN8R/3P ON-OFF, с подсветкой.
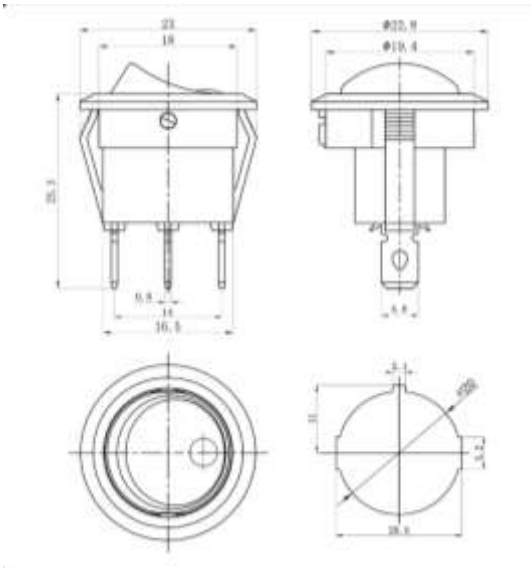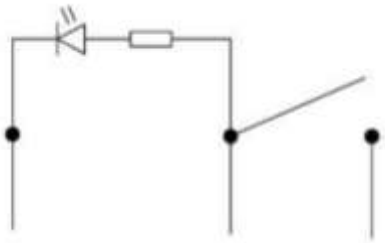
Схема переключения	ON-OFF, SPST
Количество контактов в группе/кол-во групп (всего контактов)	2+1подсветка/ 1 (3P)
Цвет: клавиша/ корпус	черный/ черный
Форма клавиши:	тип С (вогнутая), круг
Наличие подсветки:	точечная красная
Тип подсветки	светодиодная
Коммутируемое напряжение, В:	250 (125) AC
Максимальный ток, А	6 (10)
Рабочий ток, А:	5
Контактное сопротивление мОм, не более:	35
Сопротивление изоляции Мом, не менее:	100 (500 В, 1 мин)
Диэлектрическая прочность, В:	1500 (50Гц, 1 мин)
Количество циклов коммутации раз, не менее:	10000
Диапазон рабочих температур, °С	-25~+85