Вентилятор переменного тока **BH204.**

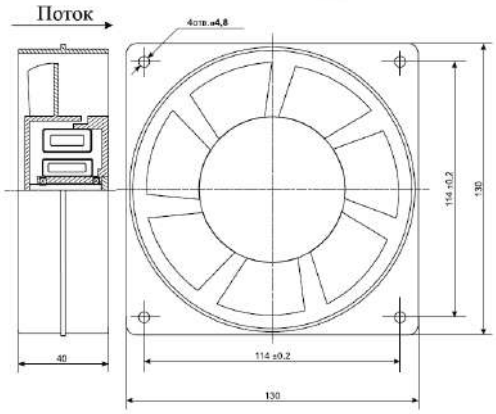

Тип	вентилятор осевой
Номинальное напряжение	220 В
Номинальный ток	0,1 А
Потребляемая мощность	22 Вт
Скорость	2200 об/мин
Производительность	1,97 м3/ мин
Уровень шума	менее 60 дБ
Частота	50/60 Гц
Наработка на отказ (среднее время)	20000 Час
Выводы	луженый провод
Межосевое расстояние	114 мм
Высота	130 мм
Ширина	130 мм
Глубина	40 мм