Батарейка CR2032RH-LF
3В\ 195мАч\20х3,2-3Р15,5мм\гориз\

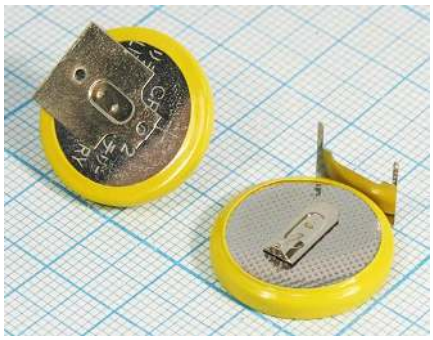
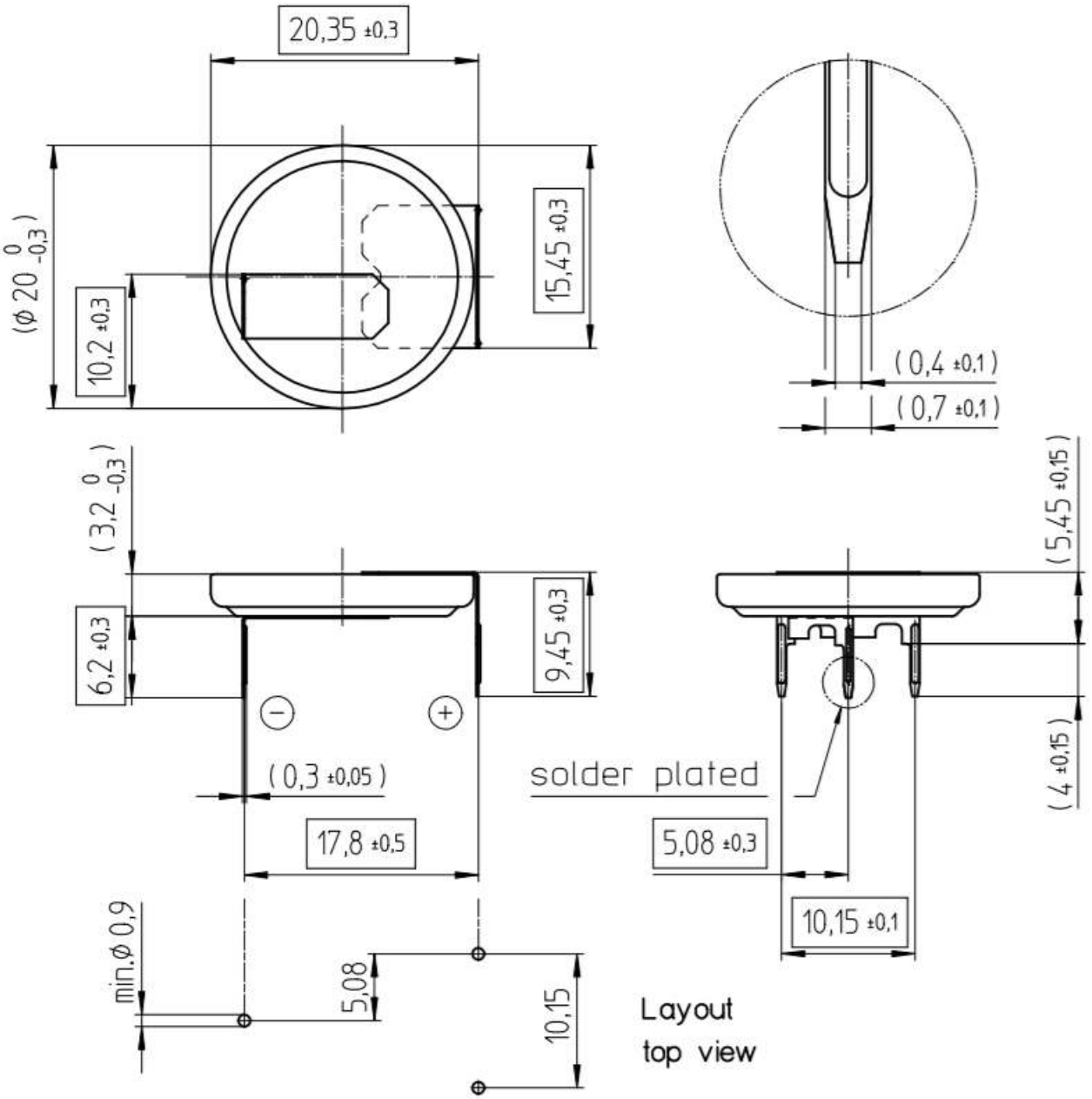
Напряжение: 3В
Емкость: 195мАч
Размер: диаметр 20мм, толщина 3,2мм
Контакты: 3Р15,5мм
Монтаж на плату: горизонтальный