Головка измерительная №8712 с размером лицевой панели 60х60мм и пределом измерения до 5 мА постоянного тока.
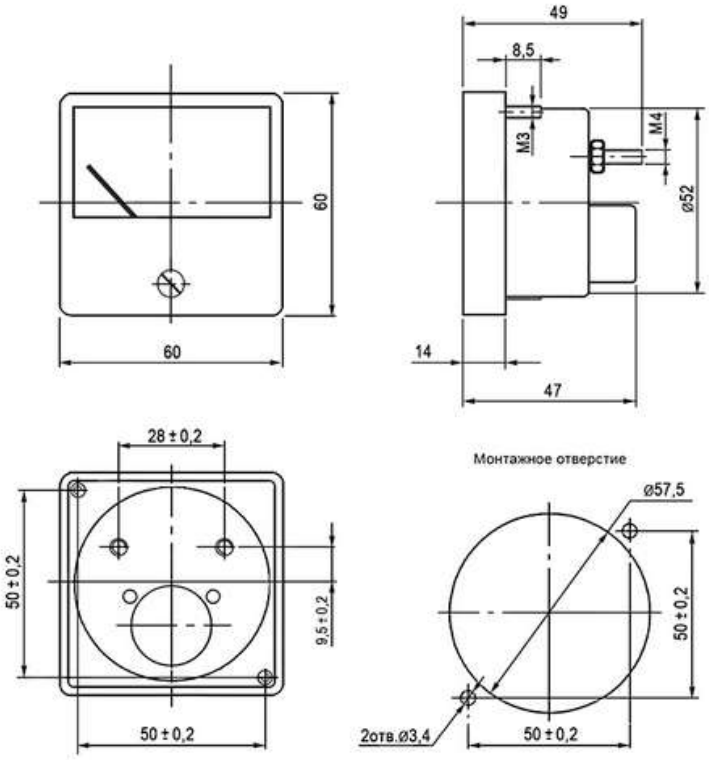
Тип	(аналог М42301), миллиамперметр постоянного тока
Предел измерений	5 мА
Класс точности	1,5
Диапазон рабочих температур	-5~+40 °С
Относительная влажность	до 80% при температуре +25 °С %
Положение	Вертикальное
Высота	60мм
Ширина	60мм
Глубина	50мм